AP Racing ist seit vielen Jahren im Bereich der Pedaleinheiten der führende und innovativste Hersteller. Die AP Racing Pedaleinheiten sind Meisterstücke funktionalen Designs und ermöglichen eine spürbar bessere Fahrzeugkontrolle, da sie dem Fahrer mehr Gefühl vermitteln und eine bessere Bedienung erlauben. Alle Pedaleinheiten sind gewichtsoptimiert, ergonomisch effizient und vielfaltig einstellbar. Um ihre volle Funktionalität bieten zu können, sollen sie zusammen mit den AP-Geberzylindern verwendet werden. AP Racing-typisch richtungsweisend sind auch die beiden neu entwickelten modularen Pedalboxen CP 5596 (fest stehend) und CP 5548 (längsverschiebbar), wobei letztere für Anwendungen entwickelt wurde, die dem FIA-Reglement der festen Fahrersitzposition unterliegen (z.B. GT3).

Zur Maximierung der Leistungsfähigkeit von Rennfahrzeugen wurde in den vergangenen Jahren besonderes Augenmerk auf die Optimierung der Pedaleinheiten gerichtet. Ein wichtiger Faktor für gleichmäßige und schnelle Rundenzeiten ist die Reproduzierbarkeit der einzelnen Bedienabläufe, zu denen auch das Bremsen und Kuppeln gehören. Auftretende Reibung und geometrische Veränderungen sind hierbei störende Faktoren. AP Racing hat diese Faktoren bei seinen Pedalboxen durch die spezielle Gestaltung von Lagerungen und Betätigungselementen minimiert. Detaillierte Zeichnungen für die Pedaleinheiten senden wir auf Anfrage gerne zu.

BEFESTIGUNGSVARIANTEN

Die Pedalsysteme müssen stabil installiert werden. Ein weiches Pedal kann oft durch Bewegungen der Pedaleinheit hervorgerufen werden. Die Spritzwand alleine sollte auf keinen Fall als einzige Befestigung dienen. In extremen Situationen kann bis zu 200 kg Druck auf dem Pedal entstehen.

Befestigung nach vorne
mit zusätzlichen Verstrebungen

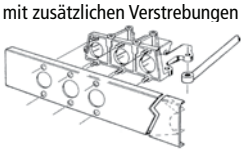

Befestigung nach oben

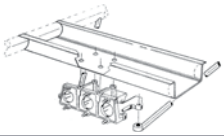

Befestigung nach unten

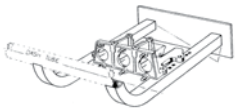

CP 5508 PEDALEINHEIT FÜR ZYLINDER MIT GELENKLAGERUNG

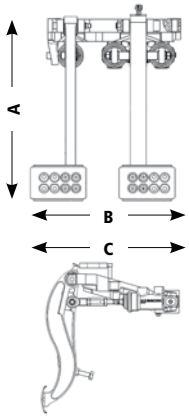

Hängende Pedaleinheit mit Drehschaft Waagebalken für CP 7854 Brems- und Kupplungszylinder. Schubstangenführung ohne seitliche Krafteinwirkung. Dadurch wird höchste Präzision bei der Verteilung der Bremskraft erzielt. Variables Übersetzungsverhältnis 4,7 : 1, 5,4 : 1 oder 6,25 : 1.

- **Nadelgelagerter Waagebalken**
- **Pedale in Gelenken geführt**
- **Kompakte Einbaumaße**
- **Material: Basiseinheit: gefrästes Aluminium**
  Kupplungspedal: gefrästes Aluminium
  Bremspedal: Stahl

Zylinder sind nicht im Lieferumfang enthalten.

Best.-Nr.	Ausführung	Maß A mm	Maß B mm	Maß C mm	Pedalübersetzung	€
3730-13	2 Pedale	304	216,5	311	variabel	**3.506,00**

CP 5517 PEDALEINHEIT FÜR ZYLINDER MIT GELENKLAGERUNG

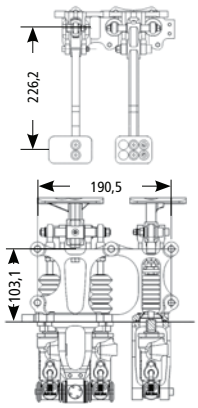

Hängende Pedaleinheit mit Drehschaft Waagebalken für CP 6465 gezogene Zylinder. Die Zugstangen laufen absolut parallel ohne jegliche seitliche Belastung. Teilbare Basiseinheit für die Montage durch das Spritzblech.

- **Optionales Gaspedal lieferbar**
- **Nadelgelagerter Waagebalken**
- **Verstellbare Pedalauflagen**
- **Kompakte Einbaumaße**
- **Material: Basiseinheit: gefrästes Aluminium**
  Kupplungspedal: gefrästes Aluminium
  Bremspedal: Stahl

Zylinder sind nicht im Lieferumfang enthalten.

Best.-Nr.	Ausführung	Maße	Pedalübersetzung	€
3730-15	2 Pedale	siehe Zeichung	4,80 : 1	**4.611,00**
3730-5	Optionales Gaspedal			**1.040,00**

CP 5540 PEDALEINHEIT MIT TANDEM-BREMSZYLINDER

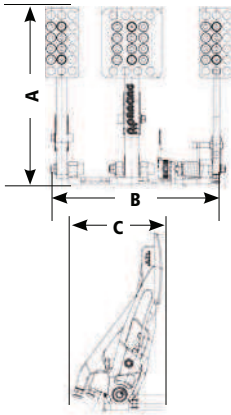

Neuentwickelte Pedaleinheit mit minimierter Reibung. Es entfällt der Waagebalken und damit viele Bauteile, die zur ungewünschten Hysterese des Bremsvorgangs beitragen. Das Druckverhältnis zwischen Vorder- und Hinterachse wird durch verschiedene Kolbengrößen festgelegt. Variable Gesamtübersetzung der Bremse von 2,1:1; 2,5:1 und 2,9:1. Übersetzungsverhältnis der Kupplung 4:1.

- **Tandem-Bremszylinder statt Waagebalken**
- **Passend für CP5540 Tandem-Bremszylinder**
- **Passend für CP2623 oder CP4623 Kupplungszylinder**
- **Vorbereitet für optionalen Gaspedalsensor**
- **Gleitlagerung der Pedale**
- **Geringes Gewicht**
- **Material: Basiseinheit: gefrästes Aluminium**
  Pedale: gefrästes Aluminium

Zylinder sind nicht im Lieferumfang enthalten.

Best.-Nr.	Ausführung	Maß A mm	Maß B mm	Maß C mm	€
CP5540-50	3 Pedale	272	265	224	**2.134,00**
CP5540-220	Potentiometer				**579,00**

CP 5500 PEDALEINHEIT FÜR STANDARD ZYLINDER

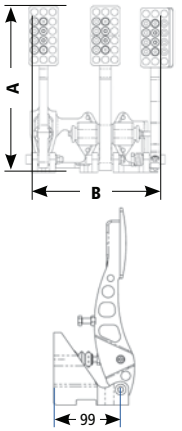

Stehende Pedaleinheit für gedrückte Zylinder. Lieferbar in vier Ausführungen. Die Gaspedalposition ist einstellbar. Standardmäßig passend für CP 2623 AP RACING Zylinder mit 5/16 UNF Schubstangen. Auf Wunsch auch für M8x1,25 mm Schubstangen lieferbar (Bitte bei Bestellung angeben). Pedalübersetzung 4,85 : 1

- **Waagebalken mit Feuchtigkeitsschutz / Fernbedienung inklusive**
- **Schubstangenlängen bei CP 2623 Zylindern zu kürzen auf:**
  - **Bremse: 88 mm**
  - **Kupplung: 65 mm**
- **Auf Wunsch auch mit Gaspedal-Poti lieferbar**
- **Material: Basiseinheit: gefrästes Aluminium**
  Kupplungspedal: gefrästes Aluminium
  Bremspedal: gefrästes Aluminium
  Gaspedal: gefrästes Aluminium

Zylinder sind nicht im Lieferumfang enthalten.

Best.-Nr.	Ausführung	Beschreibung	Maß A mm	Maß B mm	€
CP5500-605U	3 Pedale	Bremse, Kupplung, Gas	277 - 310	277,50	**1.472,00**
CP5500-515UN	2 Pedale	Bremse, Kupplung	277 - 310	195,00	**1.251,00**
CP5500-625U	2 Pedale	Bremse, Gas	277 - 310	155,00	**1.234,00**
CP5500-535UN	1 Pedal	Bremse	277 - 310	95,50	**1.063,00**

CP 5509 PEDALEINHEIT FÜR ZYLINDER MIT GELENKLAGERUNG

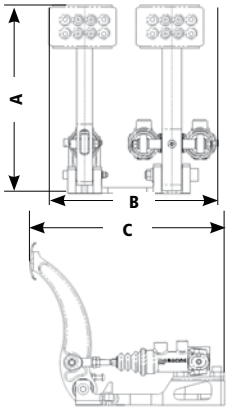

Stehende Pedaleinheit mit Drehschaft-Waagebalken für CP 7854-Zylinder. Diese Konstruktion erzielt ein Höchstmaß an Präzision bei der Verteilung der Bremskraft. Die Schubstangen werden ohne seitliche Kräfte geführt.

- **Nadelgelagerter Waagebalken**
- **Pedale in Gelenken geführt**
- **Kompakte Einbaumaße**
- **Verstellbare Pedalauflagen**
- **Material: Basiseinheit: gefrästes Aluminium**
  Kupplungspedal: gefrästes Aluminium
  Bremspedal: gefrästes Aluminium

Zylinder sind nicht im Lieferumfang enthalten.

Best.-Nr.	Ausführung	Maß A mm	Maß B mm	Maß C mm	Pedalübersetzung	€
3730-10	2 Pedale	237	209	265,5	4,80 : 1	**2.100,00**

CP 5596 PEDALEINHEIT FÜR FESTE MONTAGE

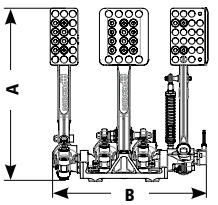

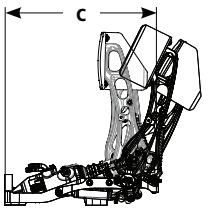

Weitere Informationen finden Sie in unserem Webshop unter **www.isa-racing.de**

Modulares Pedalsystem für gezogene Geberzylinder. Zentraleinheit mit Waagebalken-Bremspedal kombinierbar mit seitlich angeschraubten Gas- und Kupplungspedalen für maximale Flexibilität.

- **Rahmen und Pedale gefräst aus hochfestem geschmiedetem Aluminium**
- **Nadelgelagerter Waagebalken**
- **Einstellbare Anschläge für Gas- und Kupplungspedal**
- **2 Gaspedalpotentiometer montierbar**
- **Pedalübersetzungen: Bremse einstellbar von 4,1:1 bis 5,0:1, Kupplung 4,55:1**
- **Verstellbare Pedalflächen**
- **Für Geberzylinder CP6465, CP6461, CP6467**

Zylinder sind nicht im Lieferumfang enthalten.

Best.-Nr.	Ausführung	Beschreibung	Maß A mm	Maß B mm	Maß C mm	Poti	€
3730-91	3 Pedale	Bremse, Kupplung, Gas	331	291	288	Nein	**4.622,00**
3730-92	3 Pedale	Bremse, Kupplung, Gas	331	291	288	Ja (1x)	**5.133,00**
3730-93	2 Pedale	Bremse, Kupplung	331	216	288	Nein	**3.427,00**
3730-94	2 Pedale	Bremse, Kupplung	331	216	288	Ja (1x)	**auf Anfrage**
3730-95	2 Pedale	Bremse, Gas	331	236	288	Nein	**3.983,00**
3730-96	2 Pedale	Bremse, Gas	331	236	288	Ja (1x)	**4.432,00**
3730-97	1 Pedal	Bremse	331	161	288	Nein	**2.757,00**

CP 5548 VERSCHIEBBARE PEDALEINHEIT

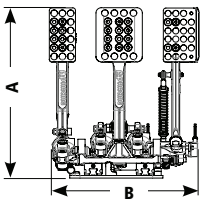

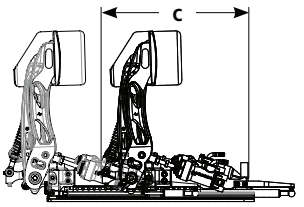

Weitere Informationen finden Sie in unserem Webshop unter **www.isa-racing.de**

Längsverstellbares, modulares Pedalsystem für gezogene Geberzylinder. Die modulare Pedaleinheit, die im Pedalbereich der CP5596 entspricht, ist auf 2 Schienen montiert, die in Linearlagern geführt sind und einen maximalen Verschiebeweg von 187 mm erlauben.

- **Modulare Pedaleinheit auf Basis und mit den Funktionen der CP5596-Pedalerie**
- **Rahmen und Pedale gefräst aus hochfestem geschmiedetem Aluminium**
- **Lineargelagerte Längsschienen mit 187 mm Verschiebeweg**
- **18 Verstellpositionen mit 11 mm Schrittweite**
- **Pedalübersetzungen: Bremse einstellbar von 4,1:1 bis 5,0:1, Kupplung 4,55:1**
- **Für Geberzylinder CP6465, CP6461, CP6467**

Zylinder sind nicht im Lieferumfang enthalten.

Best.-Nr.	Ausführung	Beschreibung	Maß A mm	Maß B mm	Maß C mm	Poti	€
3730-85	3 Pedale	Bremse, Kupplung, Gas	331	291	400-480	Nein	**6.085,00**
3730-84	3 Pedale	Bremse, Kupplung, Gas	331	291	400-480	Ja (1x)	**6.564,00**
3730-88	2 Pedale	Bremse, Kupplung	331	216	400-480	Nein	**4.859,00**
3730-90	2 Pedale	Bremse, Kupplung	331	216	400-480	Ja (1x)	**auf Anfrage**
3730-87	2 Pedale	Bremse, Gas	331	236	400-480	Nein	**5.414,00**
3730-86	2 Pedale	Bremse, Gas	331	236	400-480	Ja (1x)	**5.864,00**
3730-89	1 Pedal	Bremse	331	161	400-480	Nein	**4.188,00**

Die Tilton-Pedaleinheiten werden aus hochwertigen Materialien gefertigt und bieten ein sehr gutes Preis-Leistungsverhältnis. Es sind 4 Baureihen erhältlich, die sowohl hängende, als auch stehende Ausführungen umfassen.

SERIE 600

Die bekannteste Baureihe mit exzellentem Preis-Leistungsverhältnis verwendet fest stehende Geberzylinder und Waagebalken mit Führungsbuchse. Der Lochabstand der Zylinderbefestigung beträgt 57,2 mm, passend für die feststehenden Zylinder von Tilton, AP Racing und Girling.

SERIE 800

Auf der Serie 600 basierende Pedaleinheiten, die für eine optimierte Bremsperformance gelenkgelagerte Brems- und Geberzylinder verwenden. Die Waagebalken besitzen eine Führungsbuchse. Die Kupplung wird mit den bei der Serie 600 verwendeten feststehenden Geberzylindern betätigt.

SERIE 850

Hochwertige stehende Pedaleinheit mit zum Fahrer gerichteten, gelenkgelagerten Geberzylindern. In Bronzebuchsen gleitgelagerte Pedale der 600er-Baureihe. Wahlweise als feststehende oder längenverstellbare Ausführung erhältlich. Speziell angepasste Fußauflage aus Aluminium optional.

SERIE 900

Die hochwertigste Baureihe der Tilton Pedaleinheiten verwendet gelenkgelagerte Geberzylinder für Bremse und Kupplung sowie Waagebalken mit einer Drehschaftlagerung. Dies gewährleistet eine minimierte Reibung und beste Reproduzierbarkeit des Bremsvorgangs.

Das Übersetzungsverhältnis kann bei allen Pedaleinheiten mit Aluminium-Pedalen durch die Positionierung der Trittflächen verändert werden. Die Aluminiumpedale sind geschmiedet. Trittflächen mit Anti-Rutsch-Oberfläche. Alle Pedalsysteme werden ohne Geberzylinder geliefert. Detaillierte Zeichnungen finden Sie in unserem Webshop unter www.isa-racing.de oder senden wir Ihnen auf Wunsch gerne zu.

600 series

- Exzellentes Preis-Leistungsverhältnis
- Sehr große Variantenvielfalt
- Stehende und hängende Ausführungen
- In Bronzebuchsen gleitgelagerte Pedale
- Waagebalken mit Führungsbuchse im Pedal
- Für feststehende Geberzylinder von Tilton, AP und Girling

SERIE 600 PEDALEINHEIT FÜR 3 ZYLINDER

Hängende Pedaleinheit mit in Richtung Fahrgastraum montierten Geberzylindern. Verwendung der feststehenden Zylinder von Girling, Tilton oder AP RACING-Zylinder mit 5/16 UNF Schubstangen. Waagebalken mit Führungsbuche im Pedal. Rahmen sowie Kupplungs- und Bremspedal aus Aluminium. Übersetzung einstellbar von 5,00 : 1 bis 6,20 : 1.

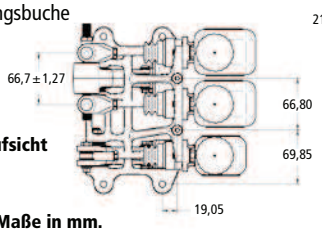

Draufsicht

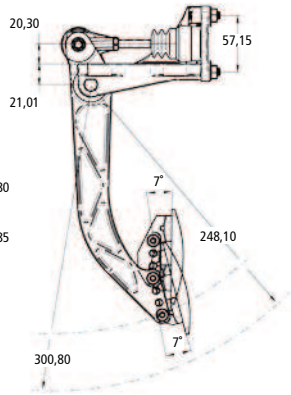

Zylinder sind nicht im Lieferumfang enthalten. **Alle Maße in mm.**

Best.-Nr.	Ausführung	Übersetzung	Gewinde-Verstellschaft	Gewicht	€
3718-0	Bremse/Kupplung Alu	5,00 : 1 - 6,20 : 1	7/16 UNF	2,2 kg	**331,00**

SERIE 600 PEDALEINHEIT FÜR 3 ZYLINDER

Hängende Pedaleinheit mit in Fahrtrichtung montierten Geberzylindern. Verwendung der feststehenden Zylinder von Girling, Tilton oder AP RACING-Zylinder mit 5/16 UNF Schubstangen. Waagebalken mit Führungsbuche im Pedal. Aluminium-Rahmen. Kupplungs- und Bremspedal aus Aluminium (3718-3). Übersetzung einstellbar von 5,00 : 1 bis 6,20 :1,0 (3718-3) bzw. fest 6,20 : 1 (3718-5).

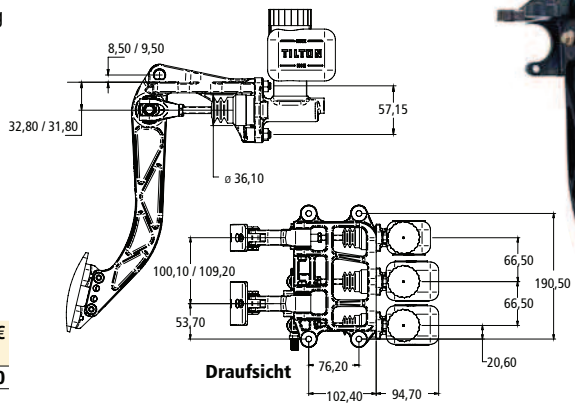

Draufsicht

3718-3

Zylinder sind nicht im Lieferumfang enthalten. **Alle Maße in mm.**

Best.-Nr.	Ausführung	Übersetzung	Gewinde-Verstellschaft	Gewicht	€
3718-3	Bremse/Kupplung Alu	5,00 : 1 bis 6,20 : 1	7/16 UNF	2,2 kg	**331,00**

SERIE 600 PEDALEINHEIT FÜR 2 BZW. 3 ZYLINDER INKLUSIVE GASPEDAL

Stehende Pedaleinheiten mit rückwärts gerichteten feststehenden Zylindern. Ermöglicht eine nähere Positionierung zur Spritzwand und damit mehr Spielraum bei der Positionierung des Fahrers. Erhältlich mit 3 Pedalen sowie als 2-Pedal-Ausführung für Anwendungen, bei denen kein Kupplungspedal erforderlich ist (z.B. Fahrzeuge mit DSG). Rahmen und Pedale aus Aluminium. Übersetzungsverhältnis einstellbar von 5,40 : 1 bis 6,90 : 1. Geeignet für die feststehenden Geberzylinder von Tilton und AP-Racing mit 5/16 UNF Schubstangen. Optionale Gaspedalanbindung (Throttle-Linkage-System) für Gaszug oder Gaspedalsensor.

3728-5

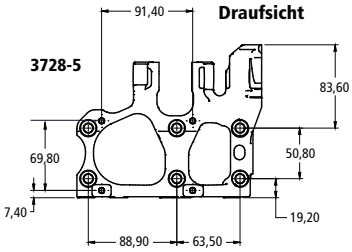

3728-1

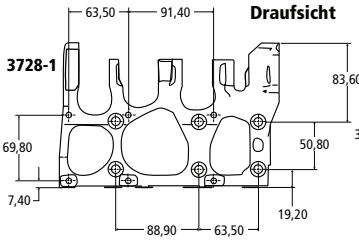

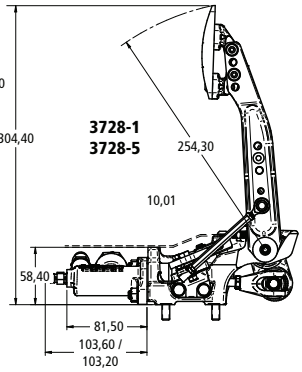

3728-10

Zylinder sind nicht im Lieferumfang enthalten. **Alle Maße in mm.**

Best.-Nr.	Ausführung	Übersetzung	Gewinde-Verstellschaft	Gewicht	€
3728-5	Bremse/Gas	5,40 : 1 bis 6,90 : 1	7/16 UNF	2,2 kg	**700,00**
3728-1	Bremse/Kupplung / Gas	5,40 : 1 bis 6,90 : 1	7/16 UNF	2,9 kg	**779,00**
3728-10	Fußauflage für 3728-1				**76,00**

SERIE 600 PEDALEINHEIT FÜR 2 BZW. 3 ZYLINDERN

Stehende Pedaleinheit mit in Richtung Fahrgastraum gerichteten Zylindern. Ermöglicht eine nähere Positionierung zur Spritzwand und damit mehr Spielraum bei der Positionierung des Fahrers. Wahlweise für die Betätigung von Bremse und Kupplung oder nur der Bremse (Lieferung ohne Kupplungspedal).
Verwendung der stehenden Zylinder von AP Racing oder Tilton mit 5/16 UNF-Schubstangen. Rahmen und Pedale aus Aluminium. Übersetzungsverhältnis einstellbar von 5,40 : 1 bis 6,9 : 1.

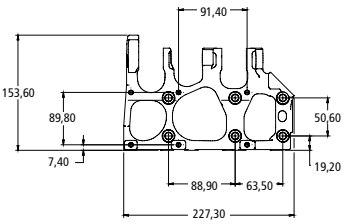

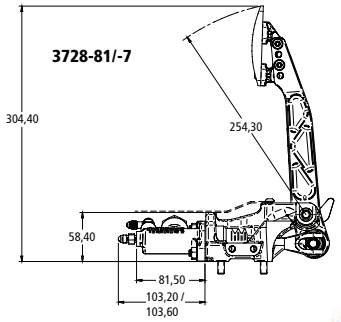

Zylinder sind nicht im Lieferumfang enthalten. Alle Maße in mm.

Best.-Nr.	Ausführung	Übersetzung	Gewinde-Verstellschaft	Gewicht	€
3728-7	Bremse / Kupplung	5,40 : 1 bis 6,90 : 1	7/16 UNF	2,3 kg	**700,00**
3728-81	Bremse	5,40 : 1 bis 6,90 : 1	7/16 UNF	2,3 kg	**655,00**

SERIE 600 PEDALEINHEIT FÜR 3 ZYLINDER

Stehende Pedaleinheit mit zur Spritzwand gerichteten Zylindern. Verwendung der feststehenden Zylinder von Girling, Tilton oder AP RACING. Wahlweise mit oder ohne Gaspedal. Rahmen und Pedale aus Aluminium. Waagebalken mit Führungsrampen zur verbesserten Reproduzierbarkeit des Bremsvorgangs. Übersetzungsverhältnis einstellbar von 5,29 : 1 bis 5,75 : 1. Optionale Gaspedalanbindung (Throttle-Linkage-System) für Gaszug oder Gaspedalsensor (nur für 3718-1).

Draufsicht

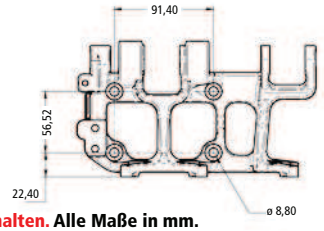

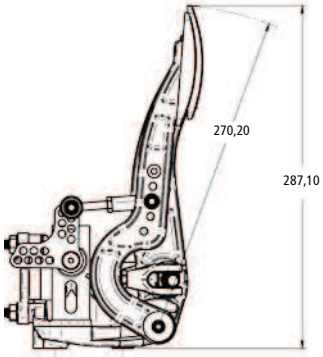

Zylinder sind nicht im Lieferumfang enthalten. Alle Maße in mm.

Best.-Nr.	Ausführung	Übersetzung	Gewinde-Verstellschaft	Gewicht	€
3718-2	Bremse / Kupplung	5,29 : 1 bis 5,75 : 1	7/16 UNF	2,1 kg	**331,00**
3718-1	Bremse / Kupplung / Gas	5,29 : 1 bis 5,75 : 1	7/16 UNF	2,5 kg	**583,00**

800 series

- Optimierte Performance durch gelenkgelagerte Bremsgeberzylinder
- Stehende und hängende Ausführungen
- In Bronzebuchsen gelagerte Pedale
- Waagebalken mit Führungsbuchse im Pedal
- Feststehender Kupplungsgeberzylinder
- Für Geberzylinder von Tilton und AP Racing (nur Kupplung)

SERIE 800 PEDALEINHEIT FÜR 3 ZYLINDER

Hängende Pedaleinheit mit in Richtung Fahrgastraum montierten Geberzylindern. Verwendung feststehender Geberzylinder von Girling, Tilton oder AP RACING-Zylinder mit 5/16 UNF Schubstangen für die Kupplung und der gelenkgelagerten Tilton Serie 78- oder 79-Geberzylinder für die Bremse. Rahmen und Pedale aus Aluminium. Übersetzung einstellbar von 5,00 : 1 bis 6,20 : 1.

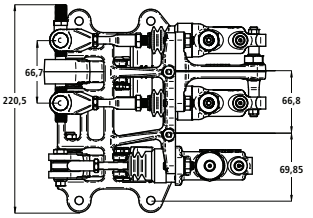

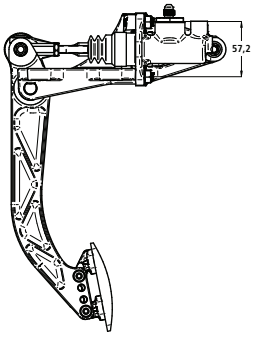

Zylinder sind nicht im Lieferumfang enthalten. Alle Maße in mm.

Best.-Nr.	Ausführung	Übersetzung	Gewinde-Verstellschaft	Gewicht	€
3729-11	Bremse / Kupplung	5,00 : 1 bis 6,20 : 1	7/16 UNF	2,5 kg	**627,00**

SERIE 800 PEDALEINHEIT FÜR 3 ZYLINDER

Hängende Pedaleinheit mit in Fahrtrichtung montierten Geberzylindern. Verwendung feststehender Geberzylinder von Girling, Tilton oder AP RACING-Zylinder mit 5/16 UNF Schubstangen für die Kupplung und der gelenkgelagerten Tilton Serie 78- oder 79-Geberzylinder für die Bremse. Rahmen und Pedale aus Aluminium. Übersetzung einstellbar von 5,00 : 1 bis 6,20 : 1.

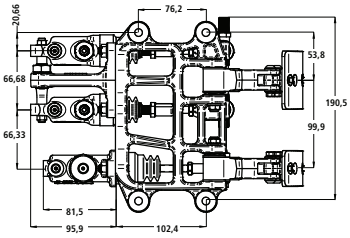

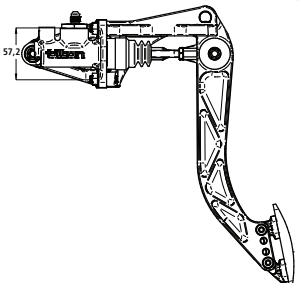

Zylinder sind nicht im Lieferumfang enthalten. Alle Maße in mm.

Best.-Nr.	Ausführung	Übersetzung	Gewinde-Verstellschaft	Gewicht	€
3729-12	Bremse / Kupplung	5,00 : 1 bis 6,20 : 1	7/16 UNF	2,5 kg	**627,00**

SERIE 800 PEDALEINHEIT FÜR 3 ZYLINDER MIT GASPEDAL

Stehende Pedaleinheit mit zur Spritzwand gerichteten Zylindern. Verwendung feststehender Geberzylinder von Girling, Tilton oder AP RACING-Zylinder mit 5/16 UNF Schubstangen für die Kupplung und der gelenkgelagerten Tilton Serie 78- oder 79-Geberzylinder für die Bremse. Wahlweise mit oder ohne Gaspedal. Rahmen und Pedale aus Aluminium. Übersetzungsverhältnis einstellbar von 5,29 : 1 bis 5,75 : 1.

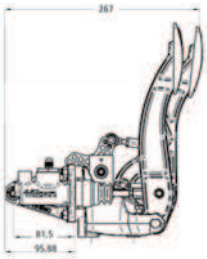

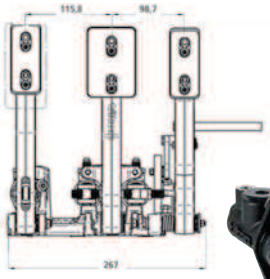

Zylinder sind nicht im Lieferumfang enthalten. Alle Maße in mm.

Best.-Nr.	Ausführung	Übersetzung	Gewinde-Verstellschaft	Gewicht	€
3729-10	Bremse / Kupplung	5,29 :1 bis 5,75 : 1	7/16 UNF	2,4 kg	**627,00**
3729-13	Bremse / Kupplung / Gas	5,29 :1 bis 5,75 : 1	7/16 UNF	3,1 kg	**868,00**

850 series

- Stehende Ausführungen, optional mit Längenverstellung
- Zum Fahrer gerichtete gelenkgelagerte Geberzylinder
- In Bronzebuchsen gelagerte Pedale
- Waagebalken mit Führungsbuchse im Pedal
- Vielfältige Verstellung der Pedalflächen
- Für Geberzylinder von Tilton

SERIE 850 PEDALEINHEIT FÜR 2 BZW. 3 ZYLINDER

Stehende Pedaleinheit mit zum Fahrer gerichteten Geberzylindern. Verwendung der gelenkgelagerten Tilton Serie 78- oder 79-Zylinder mit 5/16 UNF Schubstangen. Rahmen und Pedale aus Aluminium. Übersetzung einstellbar von 4,80 : 1 bis 6,10 : 1. Passende Fußauflage als Zubehör erhältlich.

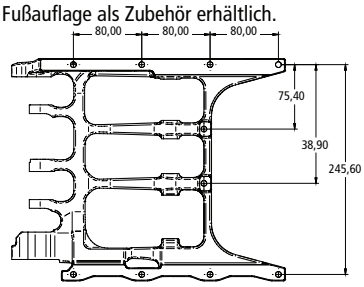

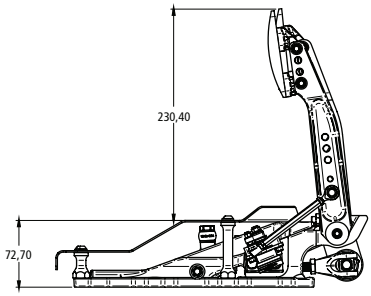

Zylinder sind nicht im Lieferumfang enthalten. Alle Maße in mm.

Best.-Nr.	Ausführung	Übersetzung	Gewinde-Verstellschaft	Gewicht	€
3729-14	Bremse / Gas	4,80 : 1 bis 6,10 : 1	7/16 UNF	2,8 kg	**1.058,00**
3729-16	Bremse / Gas / Kupplung	4,80 : 1 bis 6,10 : 1	7/16 UNF	3,5 kg	**1.092,00**
3729-18	Fußauflage				**140,00**

SERIE 850 PEDALEINHEIT FÜR 2 BZW. 3 ZYLINDER MIT LÄNGSVERSTELLUNG

Diese Pedaleinheit entspricht dem vorstehend beschriebenen Modell, jedoch sitzt sie in einem speziellen Rahmen, der ein Verschieben in Längsrichtung über einen Bereich von 17 cm erlaubt. Ein stabiler Verriegelungsmechanismus fixiert die Pedaleinheit in 14 möglichen Positionen. Die Entriegelung erfolgt über einen 1,5 m langen Seilzug. Um den Fahrer das Verstellen zu erleichtern, wird die Pedaleinheit im entriegelten Zustand per Feder zum Fahrer gedrückt.
Passende Fußauflage als Zubehör erhätlich.

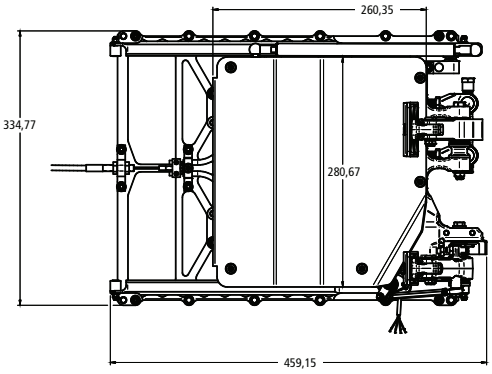

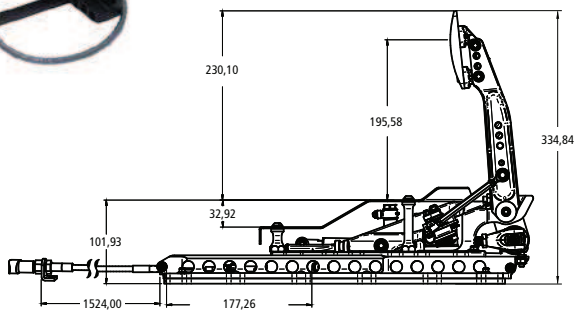

Zylinder sind nicht im Lieferumfang enthalten. Alle Maße in mm.

Best.-Nr.	Ausführung	Übersetzung	Gewinde-Verstellschaft	Gewicht	€
3729-15	Bremse / Gas	4,80 : 1 bis 6,10 : 1	7/16 UNF	5,9 kg	**2.760,00**
3729-17	Bremse / Gas / Kupplung	4,80 : 1 bis 6,10 : 1	7/16 UNF	6,5 kg	**2.794,00**
3729-18	Fußauflage				**140,00**

900 series

- High-Performance Pedaleinheiten
- Stehende und hängende Ausführungen
- In Nadellagern gelagerte Pedale
- Kardanisch gelagerter Waagebalken
- Gelenkgelagerte Geberzylinder
- Für Geberzylinder von Tilton und AP Racing

SERIE 900 PEDALEINHEIT FÜR 3 ZYLINDER

Hängende Pedaleinheit mit in Fahrtrichtung montierten Geberzylindern. Verwendung der gelenkgelagerten Tilton Serie 78- und 79-Zylinder mit 5/16 UNF Schubstangen. Rahmen und Kupplungspedal aus Aluminium, Stahl-Bremspedal. Übersetzung einstellbar von 4,71 : 1 bis 6,20 : 1.

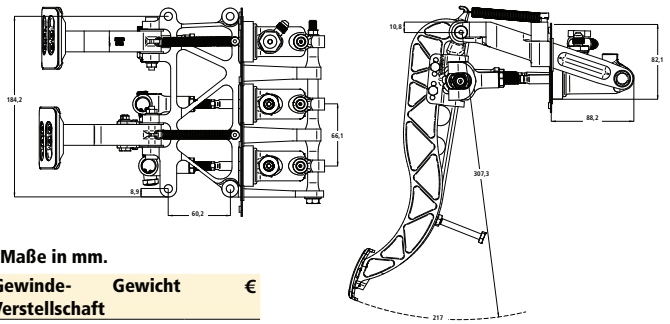

Zylinder sind nicht im Lieferumfang enthalten. Alle Maße in mm.

Best.-Nr.	Ausführung	Übersetzung	Gewinde-Verstellschaft	Gewicht	€
3729-81	Bremse / Kupplung	4,71 : 1 bis 6,20 : 1	7/16"	2,2 kg	**1.960,00**

SERIE 900 PEDALEINHEIT FÜR 3 ZYLINDER

Hängende Pedaleinheit mit in Richtung Fahrgastraum montierten Geberzylindern. Verwendung der gelenkgelagerten Tilton Serie 78- und 79-Zylinder mit 5/16 UNF Schubstangen. Rahmen und Pedale aus Aluminium. Übersetzung einstellbar von 4,71 : 1 bis 6,20 : 1.

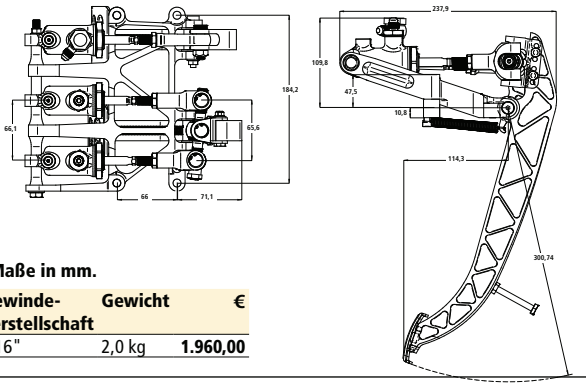

Zylinder sind nicht im Lieferumfang enthalten. Alle Maße in mm.

Best.-Nr.	Ausführung	Übersetzung	Gewinde-Verstellschaft	Gewicht	€
3729-8	Bremse / Kupplung	4,71 : 1 bis 6,20 : 1	7/16"	2,0 kg	**1.960,00**

SERIE 900 PEDALEINHEIT FÜR 3 ZYLINDER

Stehende Pedaleinheit mit zur Spritzwand gerichteten Zylindern. Verwendung der gelenkgelagerten Tilton Serie 78- und 79-Zylinder mit 5/16 UNF Schubstangen. Rahmen und Pedale aus Aluminium. Übersetzungsverhältnis von 4,52 : 1 bis 5,80 : 1 einstellbar. Einstellbare Anschläge für Gas- und Kupplungspedal. Optionale Gaspedalanbindung (Best.-Nr.: 3729-7).

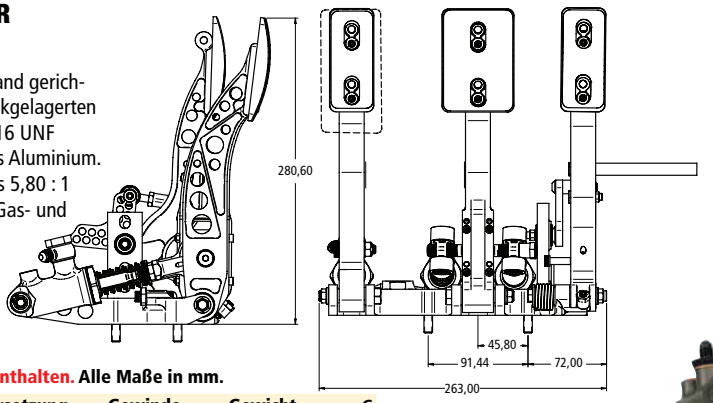

Zylinder sind nicht im Lieferumfang enthalten. Alle Maße in mm.

Best.-Nr.	Ausführung	Übersetzung	Gewinde-Verstellschaft	Gewicht	€
3729-9	Bremse / Kupplung / Gas	4,52 : 1 bis 5,80 : 1	7/16 UNF	2,3 kg	**2.743,00**

GASPEDALANLENKUNG

Zur Montage des Gaszugs oder eines Gaspedalsensors an die stehenden Pedaleinheiten. Als Gaspedalsensor können Sensoren der Penny & Giles Serie TPS280DP oder vergleichbare Sensoren verwendet werden.

Best.-Nr. für Gaszug	€	Best.-Nr. für Sensor	€	Verwendung Pedalbox
3728-12	**163,00**	**3728-11**	**163,00**	3728-5, 3728-1
3729-7	**163,00**	**3729-71**	**163,00**	3718-1, 3729-9, 3728-6, 3729-13

GASPEDAL

Hochwertige, leichte Konstruktion zur Verwendung mit den hängenden Pedaleinheiten. Pedal aus geschmiedetem Aluminium. Weitreichende Einstellmöglichkeiten für Pedalweg und Trittfläche. Optionale Anlenkungen für Gaszug oder Gaspedalsensor (Penny & Giles TPS280DP o.ä.) erhältlich.

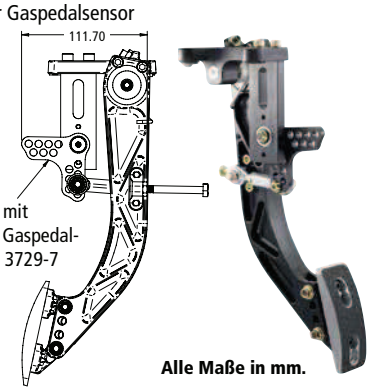

Abbildung mit optionaler Gaspedalanlenkung 3729-7

Alle Maße in mm.

Best.-Nr.	Ausführung	€
3728-6	Pedale Alu	**264,00**

GRUNDPLATTE MIT GASPEDAL

Grundplatte für stehende Pedaleinheiten. Schnelle Einstellung auf verschiedene Fahrergrößen. Als Option ist auch ein Alu-Gaspedal (Best.-Nr. 3729-4) erhältlich, welches auf der Grundplatte montiert werden kann.

Best.-Nr.	Beschreibung	Maße	Gewicht	€
3729-3	Grundplatte	365 x 250 mm	2,5 kg	**178,00**
3729-4	Gaspedal	70 x 240 mm	0,98 kg	**178,00**

WAAGEBALKEN MIT FÜHRUNGSBUCHSEN

Bei der Verwendung von zwei Bremszylindern wird der Einbau eines Waagebalkens erforderlich. Die grobe Abstimmung der Bremsbalance erfolgt durch unterschiedliche Bremszylindergrößen. Die Feinabstimmung übernimmt der Waagebalken. Der vom Pedal erzeugte Druck wird durch die veränderbare Hebelwirkung individuell auf die Zylinder verteilt.

Standard-Waagebalken

Für alle starr befestigten Zylinder. Das Führungsrohr des Waagebalkens wird mit dem Pedal verschweißt. Lieferbar mit 25,4 mm Buchse für Formelwagen etc. und mit 30,4 mm Buchse für hohe Pedalkräfte oder Pedalübersetzungen.

› **Gewinde für Schubstangen:** 5/16 UNF
› **Gewinde für Verstellschaft:** 3/8 UNF

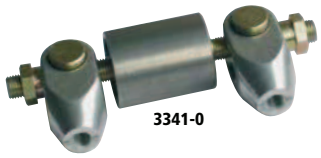
3341-0

3340-0

Achten Sie bei dem Einbau auf folgende Punkte:
Das Maß zwischen den beiden Schubstangen (7) muss identisch sein mit dem Maß zwischen den beiden Drehpunkten (D). Der Einstellschaft (8) des Waagebalkens muss bei allen Pedalstellungen in einer horizontalen Ebene mit den Bremszylindern liegen.

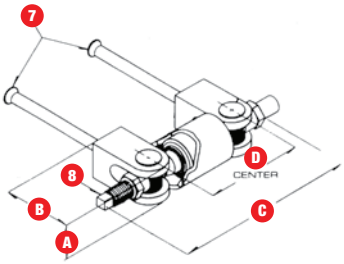

Best.-Nr.	A	B	C	D min.	Rohr-Ø außen	Rohr-länge	Gewicht	€
3340-0	19 mm	39 mm	114 mm	76 mm	25,4 mm	56,0 mm	300 g	**82,00**
3341-0	22 mm	46 mm	121 mm	61 mm	30,4 mm	38,0 mm	300 g	**73,00**

AP Racing Waagebalken

Hochwertiger Waagebalken für alle starr befestigten Zylinder. Die 32 mm Führungsbuchse wird in das Pedal eingesetzt, und kann mit den mitgelieferten Seegerringen oder mit einem 3 mm Stift gesichert werden. Die Lagerung des Verstellschafts besteht aus einem Uniballgelenk. Feuchtigkeitsschutz durch Gummi Formteil. **Alle Maße in mm.**

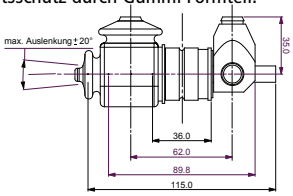

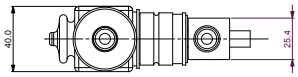

Best.-Nr.	Bezeichnung	Gewinde Schubstange	Gewicht	€
3341-3	CP 5500-9	M8x1,25	269 g	**413,00**
3341-4	CP 5500-9 UNF	5/16 UNF	269 g	**413,00**

AP Racing Waagebalken, verstärkte Version

Aufbau wie CP 5500-9, aber mit 12 mm Verstellschaft und 33,4 mm Buchse zum Einschweißen. Für hohe Pedalkräfte oder Pedalübersetzungen. **Alle Maße in mm.**

ohne Gummischutz

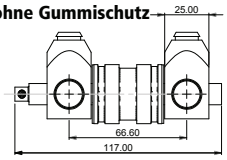

mit Gummischutz

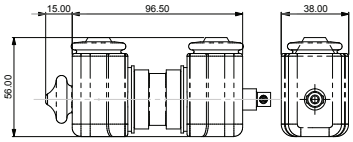

Best.-Nr.	Bezeichnung	Gewinde Schubstange	Gewicht	€
3341-1	CP 5507-2	5/16 UNF	360 g	**386,00**

WAAGEBALKEN MIT DREHSCHAFTLAGERUNG

Bei diesem Konzept wird der Waagebalken in der Mitte über einen Drehschaft anstatt über ein Uniballgelenk geführt. Die vertikale Bewegung des Waagebalkens wird verhindert, was wiederum eine präzisere Führung der Schubstangen zur Folge hat. Drehschaft und Endstücke sind mit Nadellagern versehen, um die Reibung auf ein Minimum zu reduzieren. Die Waagebalken werden in Verbindung mit beweglich gelagerten Bremszylindern verwendet. Bei diesen Bremszylindern sind Schubstangen und Kolben in einem Teil gefertigt.

CP 5520 Waagebalken, horizontale Befestigung

Kleine, kompakte Waagebalken mit Drehschaft. Ausführungen für horizontale und 14° gewinkelte Einbauposition der Zylinder. Beide Ausführungen sind nur für die CP 6465, CP 6467 und CP 7854 Zylinder zu verwenden. **Alle Maße in mm.**

3341-10

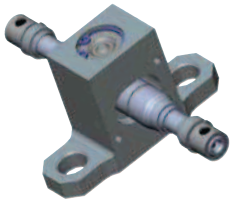

CP5520-3 Ausführung gewinkelt

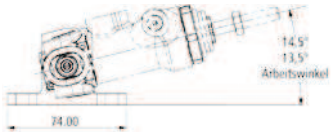

CP5520-4 Ausführung gerade

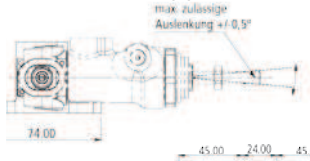

3341-11

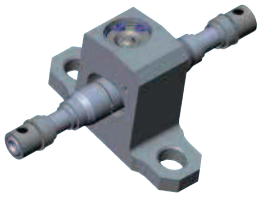

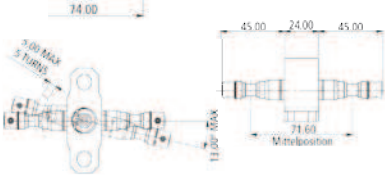

Maximal empfohlener Verstellbereich
Die Waagenbalkenverstellung sollte nicht mehr als 5 mm bzw. 5 Umdrehungen in jede Richtung betragen.

Best.-Nr.	Bezeichnung	Ausführung	Gewicht	€
3341-10	CP 5520-4	gerade Ausführung	221 g	**483,00**
3341-11	CP 5520-3	gewinkelte Ausführung	225 g	**505,00**

CP 5520 Waagebalken, vertikale Befestigung

Kompakter Waagebalken mit Drehschaft zur vertikalen Befestigung und Verwendung zusammen mit den CP 7855 und CP 6468 Zylindern. Die Waagebalken können entweder am Pedal (Variante 1) oder am Rahmen der Pedalbox (Variante 2) befestigt werden. **Alle Maße in mm.**

Erhältlich mit oder ohne Endstücke.

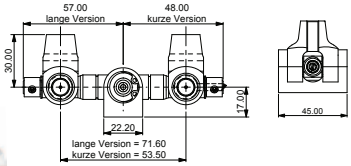

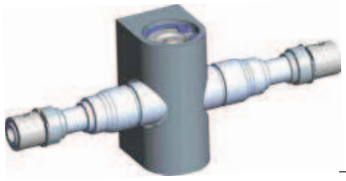

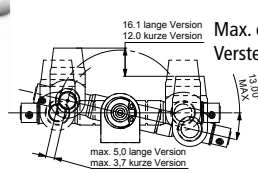

Max. empfohlender Verstellbereich

Montagenvarianten

Variante 1

Variante 1
Waagebalken wird am Pedal befestigt und mit den Schubstangen verbunden. Ausführung mit Endstücken erforderlich (Nr. 3341-9/-14).

Variante 2
Waagebalken wird durch die Gelenklagerungen der Zylinder geführt. Ausführung ohne Endstücke erforderlich (Nr. 3341-8/-7).

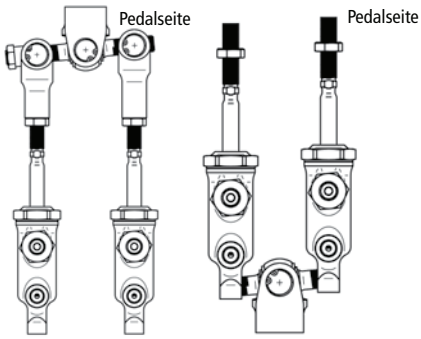

Best.-Nr.	Bezeichnung	Ausführung	€
3341-8	CP 5520-25S	kurz, ohne Endstücke	**458,00**
3341-14	CP 5520-25SC	kurz, mit Endstücke 5/16 UNF	**650,00**
3341-7	CP 5520-25L	lang, ohne Endstücke	**642,00**
3341-9	CP 5520-25LC	lang, mit Endstücke 5/16 UNF	**650,00**

VERSTELLWELLEN UND ZUBEHÖR

Kostengünstige Verstellwelle mit ovalem Griff

Mit verschiedenen Kabellängen.

Best.-Nr.	Länge mm	Gewinde	€
3343-0	840	3/8 UNF	**73,00**
3343-2	990	3/8 UNF	**73,00**
3343-3	1.170	3/8 UNF	**73,00**

Kostengünstige Verstellwelle mit rundem Kunststoff-Griff

Erhältlich mit 3/8"UNF - und 7/16"UNF -Anschlussgewinde.

Best.-Nr.	Länge mm	Gewinde	Gewicht	Farbe	€
3343-1	1.800	3/8 UNF / 7/16 UNF	240 g	gelb	**84,00**
3343-11	1.800	3/8 UNF / 7/16 UNF	240 g	rot	**84,00**

Verstellwellen mit Aluminium-Griff

3342-2/4/5 verfügen über eine Innenseele von 3,8 mm.

Best.-Nr.	Länge	Ausführung	Gewicht	€
3342-0	1.200 mm	mit Endstück 3/8 UNF	180 g	**185,00**
3342-2	1.200 mm	offene Kabelenden	180 g	**172,00**
3342-4	900 mm	offene Kabelenden	180 g	**152,00**
3342-5	1.800 mm	offene Kabelenden	180 g	**168,00**

90° Umlenkung

Kompakte Umlenkung.
Ideal bei einer Installation unter beengten Platzverhältnissen. Montage direkt auf die Waagebalkenwelle.

Gehäuse: 20 x 20 x 20 mm

3343-10
3343-12

Die Umlenkung verbindet die Verstellwelle 3342-0 direkt mit dem AP Racing Waagbalken. Die Installation dieser 90 Grad Umlenkung hält das Kabel von den Kupplungs- / Gaspedalen fern. Max. Drehmoment: 0,68 Nm

Gehäuse: 37 x 37 x 17 mm

3342-3

Best.-Nr.	Beschreibung	Gewicht	€
3343-10	Umlenkung 90°,Gewinde 3/8 UNF für alle Verstellwellen	36 g	**118,00**
3343-12	Umlenkung 90°,Gewinde 7/16 UNF	40 g	**118,00**
3342-3	Umlenkung 90°,Gewinde 3/8 UNF für alle Verstellwellen	33 g	**172,00**

BREMSBALANCEVERSTELLER MIT ANZEIGE

Komplettsystem Mit digitaler Anzeige

Bestehend aus der Verstellwelle 3342-0 und einer digitalen Anzeige.
Stromversorgung:
Über 9V Blockbatterie

Best.-Nr.	Länge mm	Gewinde	Gewicht	€
3342-1	1.520	3/8 UNF	300 g	**1.132,00**

monit

Bremsbalanceversteller mit Always-ON-LCD. Klare Rastung mit 1/4-Turn-Klicks. Einfache Nullstellung in jeder Position.
Stromversorgung: auswechselbare Knopfzelle (18 Monate Betriebsdauer).

Kompatibel mit allen Pedalboxen mit 3/8" und 7/16" Anschluss.
Gehäuse wahlweise mit integrierter Montageplatte oder zur Bulkhead-Befestigung (Montage-Bohrung 20 mm).

Best.-Nr.	Beschreibung	Montage	€
3343-20O	LCD, orange	Bulkhead-Befestigung	**344,00**
3343-20S	LCD, schwarz	Bulkhead-Befestigung	**344,00**

Best.-Nr.	Beschreibung	Montage	€
3343-21O	LCD, orange	Montageplatte	**292,00**
3343-21S	LCD, schwarz	Montageplatte	**292,00**

WAAGEBALKENSYSTEME

Kompaktes Waagebalkensystem zur Verwendung mit oder ohne Bremskraftverstärker.
Der Unterdruckverstärker und die Bremszylinder gehören nicht zum Lieferumfang. Für beide Waagebalkensysteme können AP-Bremszylinder CP 2623 verwendet werden.

3344-3

3344-0

CP 2623

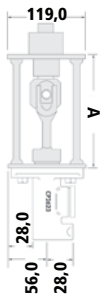

Best.-Nr.	Beschreibung	A mm	€
3344-0	Waagebalkensystem, für Servobehälter, M8x1,25 mm Innengewinde	116	**504,00**

Best.-Nr.	Beschreibung	A mm	€
3344-3	Universal-, Waagebalkensystem, mit Gabelbohrung 9 mm	110	**504,00**